# MINIOVEN 05

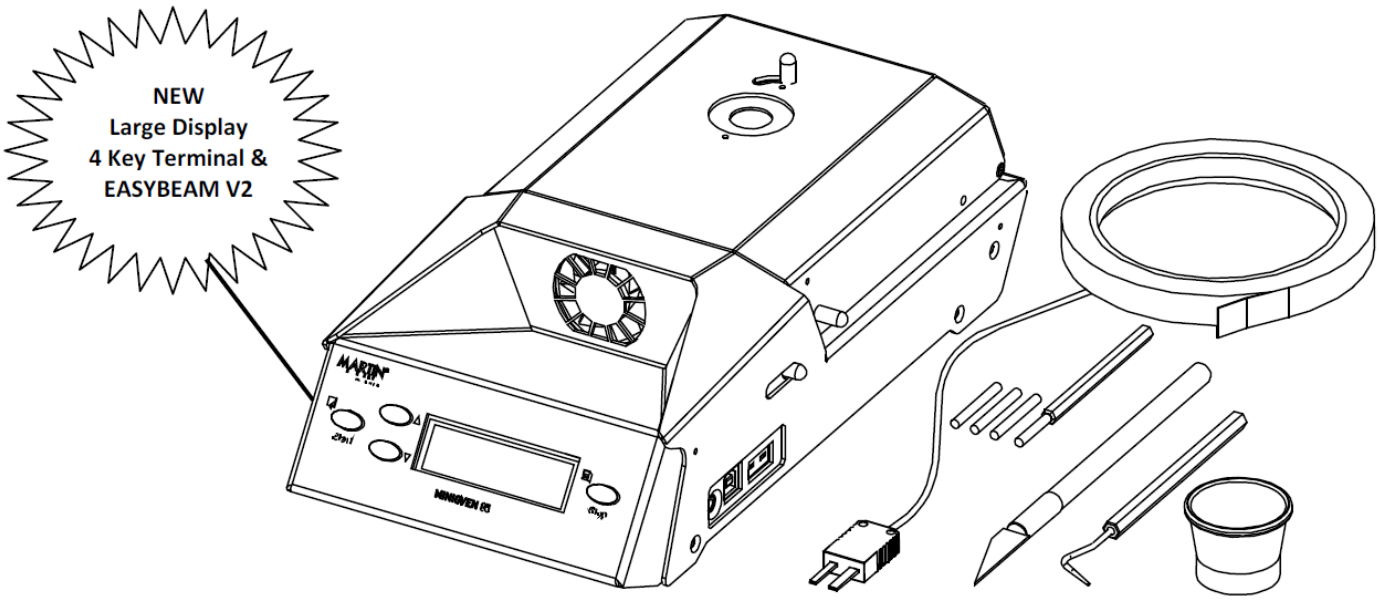


**Standardowe wyposażenie (Art.No. HB00.0025)**

- Piecyk do regeneracji wyprowadzeń kulkowych MINIOVEN 05
- Termopara typu-K
- Skalpel
- Haczyk do elementów SMD
- Pióro do czyszczenia z wymiennymi wkładami
- Taśma kaptonowa
- Lupa
- Przewód zasilający
- Instrukcję obsługi

**Specyfikacja techniczna:**

| | |
|---|---|
| Podgrzewacz: | 500 [W], 4 lampy IR |
| Zalecany max. rozmiar elementu regenerowanego: | 55 x 55 x 4 [mm$^3$] |
| Powierzchnia grzejna: | 105 x 130 [mm x mm] |
| Liczba sensorów mierzących temperaturę: | 1 termopara wewnętrzna oraz 1 wejście na termoparę zewnętrzną |
| Zasilanie: | 1-fazowe, 230 VAC |
| Wymiary: | 150 x 300 x 85 mm$^3$ |
| Pobór mocy: | 550 [VA] |

LENZ – Urządzenia dla elektroniki, F.Gorol Sp. J.
ul. Czarna 11, 43-100 Tychy
telefon: (32) 227 28 06
e-mail: zamowienia@lenz.com.pl